Model: SK-M30

AUKEY International Ltd.
www.aukey.com | support@aukey.com
No.102, Building P09, Electronics Trade Center
Huanan City, Pinghu Town, Longgang District
Shenzhen, Guangdong, 518111, CN
RoHS Made in China
FCC ID: 2AFHP-SK-M30

AUKEY

User Manual
Eclipse Wireless Speaker

Contents

English ------------------------------ 01~07
Deutsch ------------------------------ 08~13
Français ------------------------------ 14~19
Español ------------------------------ 20~25
Italiano ------------------------------ 26~31
日本語 ------------------------------ 32~37

Thank you for purchasing the AUKEY SK-M30 Eclipse Wireless Speaker. Please read this user manual carefully and keep it for future reference. If you need any assistance, please contact our support team with your product model number and Amazon order number.

Package Contents
Eclipse Wireless Speaker　　User Manual
Micro-USB Cable　　Warranty Card
3.5mm Audio Cable

Specifications

Model	SK-M30
Technology	BT 4.2, A2DP, AVRCP, HSP, HFP
Audio Output Power	2 × 10W
Frequency Response	40Hz-20KHz
Signal-to-Noise Ratio	≥86dB
Microphone Sensitivity	35 ±3dB
Input	DC 5V
Charging Time	4 hours
Play Time	12 hours (at 50% volume)
Talk Time	10 hours
Standby Time	120 hours
Battery Type	Li-ion (2 x 2000mAh)
Operating Range	Up to 10m / 33ft
Operating Temperature	14°F- 122°F / -10°C- 50°C
Dimensions	211 × 114 × 64mm / 8.3" × 4.5" × 2.5"
Weight	800g / 28.2oz

Product Diagram

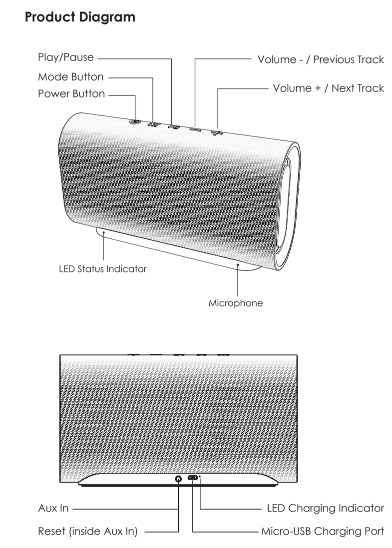

Charging
Please fully charge this speaker before first use. Connect it to a USB charger or charging port with the included micro-USB cable to charge. When the red LED charging indicator turns off, your speaker is fully charged and ready for use. Charging takes around 4 hours.

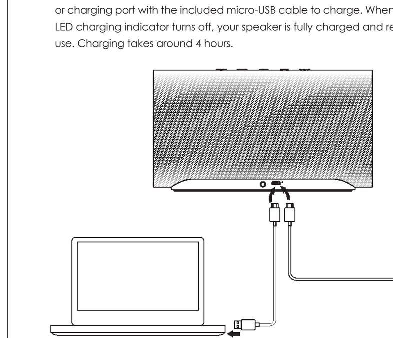

Powering On / Off
• To power on, press and hold the power button for 3 seconds and the LED indicator will turn blue
• To power off, press and hold the power button for 3 seconds and the LED indicator will turn off

Pairing
1. When you turn on the speaker, the speaker will automatically enter pairing mode and the LED indicator will start to flash blue rapidly

2. Activate the pairing function on your phone or other compatible device and select "AUKEY SK-M30"
3. If a code or pin is required for pairing, enter "0000"
4. When successfully paired, the LED indicator will stay on

Notes
• To reset the speaker (to clear program errors), use a straightened paper clip or a toothpick to carefully short-press the reset button (towards the top at the back, furthest inside the 3.5mm Aux in jack)
• The speaker will automatically shut down after 10 minutes in pairing mode if no devices are paired
• If your paired device is switched off or manually disconnected, the speaker will enter pairing mode and automatically shut down after 10 minutes
• If the speaker or connected device exceeds the operating range, the speaker will disconnect. The connection to the last successfully connected device will be re-established once you re-enter wireless range within 10 minutes. To connect to other devices, please repeat the Previous "Pairing" steps

Playing Audio via Aux Connection
Connect the SK-M30 to your PC, laptop, or other device with Aux output using the included 3.5mm audio cable. Press the power button to turn on and the LED indicator will flash blue once every 2 seconds.

Notes
• The speaker will disconnect from your phone or other paired devices when an audio cable is plugged into the Aux in jack. Short-press the mode button to switch back to Bluetooth mode
• When playing audio using the Aux in jack, press the volume+/- to adjust the volume and short press play/pause to pause or resume. Next / previous track control on the speaker is disabled in Aux mode
• For some computers, you may need to access the audio control panel to manually set the speaker as the default audio device

Controls & LED Indicators

Functions	Instructions
Cancel pairing	When connected, press and hold the mode button for more than two seconds
Answer / End a call	Press play/pause
Reject an incoming call	Press and hold play/pause for more than two seconds
Redial last-called number	Double-press play/pause in standby mode
Adjust volume	Press volume + / - once
Next / Previous track	Press and hold volume + / - for 2 seconds
Pause / Resume	Press play/pause

LED Indicator	Status
Blue flashing rapidly	Pairing mode
Blue	Connected
Blue flashing once every 2 seconds	Playing music / In call
Red on	Charging
Red off (after charging)	Fully charged

Product Care & Use
• Keep away from liquids, extreme heat, and strong magnetic fields
• Do not use this speaker at high volume for extended periods, as this may cause permanent hearing damage or loss

Warranty & Customer Support
For questions, support, or warranty claims, contact us at the address below that corresponds with your region. Please include your Amazon order number and product model number.

Amazon US orders: support.us@aukey.com
Amazon EU orders: support.eu@aukey.com
Amazon CA orders: support.ca@aukey.com
Amazon JP orders: support.jp@aukey.com

*Please note, AUKEY can only provide after sales service for productspurchased directly from AUKEY. Ifyou have purchased from a different seller, please contact them directly for service or warranty issues.

Notice for US
Changes or modifications not expressly approved by the party responsible for compliance could void the user's authority to operate the equipment. This device complies with Part 15 of the FCC Rules. Operation is subject to the following two conditions:
1. This device may not cause harmful interference, and
2. This device must accept any interference received, including interference that may causeundesired operation

FCC Rules
This equipment has been tested and found to comply with the limits for a Class B digital device, pursuant to part 15 of the FCC Rules. These limits are designed to provide reasonable protection against harmful interference in a residential installation. This equipment generates uses and can radiate radio frequency energy and, if not installed and used in accordance with the instructions, may cause harmful interference to radio communications. However, there is no guarantee that interference will not occur in a particular installation. If this equipment does cause harmful interference to radio or television reception, which can be determined by turning the equipment off and on, the user is encouraged to try to correct the interference by one or more of the following measures:
• Reorient or relocate the receiving antenna
• Increase the separation between the equipment and receiver
• Connect the equipment into an outlet on a circuit different from that to which the receiver is connected
• Consult the dealer or an experienced radio/TV technician for help

Caution
Changes or modifications made to this device not expressly approved by AUKEY may void the FCC authorization to operate this equipment.

Vielen Dank für Ihren Kauf von dem AUKEY SK-M30 Eclipse Drahtlosen Lautsprecher. Bitte lesen Sie diese Bedienungsanleitung aufmerksam durch und bewahren Sie sie für zukünftige Referenz gut auf. Sollten Sie darüber hinaus Unterstützung brauchen, kontaktieren Sie bitte unseren Kundenservice mit Ihrer Produktmod-ellnummer und Amazon-Bestellnummer.

Lieferumfang
Eclipse Drahtloser Lautsprecher　　Bedienungsanleitung
Micro-USB-Kabel　　Garantiekarte
3,5mm Audiokabel

Spezifikationen

Modell	SK-M30
Technologie	BT 4.2, A2DP, AVRCP, HSP, HFP
Audio-Ausgangsleistung	2 × 10W
Frequenzbereich	40Hz-20KHz
Signal-Rausch-Verhältnis	≥86dB
Mikrofonempfindlichkeit	35 ±3dB
Eingang	DC 5V
Ladedauer	4 Stunden
Spielzeit	12 Stunden (bei 50% der Lautstärke)
Gesprächszeit	10 Stunden
Standby-Zeit	120 Stunden
Akku-Typ	Li-ion (2 x 2000mAh)
Betriebsbereich	Bis zu 10m / 33ft
Betriebstemperatur	14°F- 122°F / -10°C- 50°C
Abmessungen	211 × 114 × 64mm / 8,3" × 4,5" × 2,5"
Gewicht	800g / 28,2oz

Diagramm des Produkts

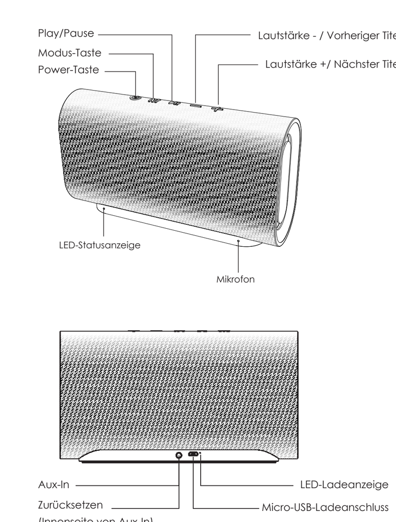

Aufladen
Laden Sie bitte vor dem ersten Gebrauch diesen Lautsprecher vollständig auf. Zum Aufladen, schließen Sie ihn an ein USB-Ladegerät oder Ladeanschluss mit mitgeliefertem Micro-USB-Kabel an. Wenn die rote LED-Anzeige erlischt, ist Ihr Lautsprecher vollständig aufgeladen und bereit für Gebrauch. Die Ladung dauert rund 4 Stunden.

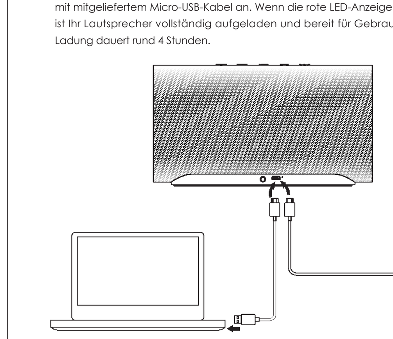

Ein / Ausschalten
• Zum Einschalten, halten Sie die Power-Taste für 3 Sekunden lang gedrückt und die LED-Anzeige wird auf blau wechseln
• Zum Ausschalten, halten Sie die Power-Taste für 3 Sekunden lang gedrückt und die LED-Anzeige wird erlöschen

Kopplung
1. Wenn Sie den Lautsprecher einschalten, wechselt der Lautsprecher sich

automatisch in den Kopplungsmodus, und startet die LED-Anzeige blau schnell zu blinken
2. Aktivieren Sie die Kopplungsfunktion am Ihren Handy oder anderen kompatiblen Gerät und wählen Sie „AUKEY SK-M30"
3. Falls ein Code oder Pin für Kopplung erforderlich ist, geben Sie bitte „0000" ein
4. Sobald erfolgreich gekoppelt, bleibt die LED-Anzeige aufleuchten

Hinweise
• Zum Zurücksetzen des Lautsprechers (um Programmfehler zu löschen), drücken Sie die Zurücksetzen-Taste mit einer gestreckten Büroklammer oder einem Zahnstocher kurz (nach oben an der Rückseite, am weitesten in der 3,5mm Aux-In-Buchse)
• Der Lautsprecher schaltet sich nach 10 Minuten im Kopplungsmodus automatisch aus, wenn keine Geräte gekoppelt sind
• Wenn Ihr gekoppeltes Gerät ausgeschaltet oder manuell getrennt ist, wechselt der Lautsprecher sich in dem Kopplungsmodus und schaltet sich nach 10 Minuten automatisch aus
• Wenn der Lautsprecher oder das gekoppelte Gerät den Betriebsbereich überschreitet, wird die Verbindung der Lautsprecher getrennt werden. Die Verbindung mit dem zuletzt erfolgreichen gekoppelten Gerät wird neu hergestellt, sobald Sie innerhalb von 10 Minuten den Betriebsbereich zurückkommen. Um mit anderen Geräten zu koppeln, wiederholen Sie bitte die vorherigen „Kopplung" Schritte

Abspielen der Audio per Aux-Verbindung
Schließen Sie das SK-M30 an Ihren PC, Laptop, oder ein anderes Gerät mit Aux-Ausgang mit dem mitgeliefertem 3,5mm Audiokabel an. Drücken Sie zum Einschalten die Power-Taste, leuchtet die Anzeige blau einmal jede 2 Sekunden.

Hinweise
• Die Verbindung zwischen dem Lautsprecher und Ihrem Handy oder anderen gekoppelten Geräten wird trennen, wenn ein Audio kabel in die Aux-In-Buchse

eingesteckt ist. Drücken Sie die Modus-Taste kurz, um auf Bluetooth-Modus zu wechseln
• Wenn Sie Audio durch Aux-In-Buchse abspielen, drücken Sie Lautstärke + / -, um die Lautstärke einzustellen und drücken Sie Play / Pause, um anzuhalten oder fortzusetzen. Die Steuerung zum Umschalten des Lieds am Lautsprecher ist in Aux-Modus deaktiviert
• Bei einigen Computern, müssen Sie die Audio-Systemsteuerung öffnen, um den Lautsprecher als Standard-Audio-Gerät manuell einzustellen

Kontrollen & LED-Anzeigen

Funktionen	Anleitungen
Abbrechen der Kopplung	Wenn gekoppelt, halten Sie die Modus-Taste für 2 Sekun den lang gedrückt
Beantworten / Beenden eines Anrufs	Drücken Sie Play / Pause
Abweisen eines eingehenden Anrufs	Halten Sie Play / Pause für über 2 Sekunden lang gedrückt
Wählwiederholung der letzten gerufenen Nummer	Drücken Sie Play / Pause im Standby-Modus doppelt
Anpassung der Lautstärke	Drücken Sie Lautstärke +/- einmal
Nächster / Vorheriger Titel	Drücken und halten Sie die Lautstärke + / - für 2 Sekunden
Pause / Fortsetzen	Drücken Sie Play / Pause

LED-Anzeige	Status
Blau schnell blinken	Kopplungsmodus
Blau	Gekoppelt
Blau einmal alle 2 Sekunden blinken	Musik abspielen / Beim Anruf
Rot	Aufladen
Rotaus(nach der Ladung)	Vollständig aufgeladen

Produktpflege & Nutzung
• Halten Sie das Produkt von Flüssigkeiten, extreme Hitze und starken Magnetfeldern fern
• Verwenden Sie den Kopfhörer bei hoher Lautstärke über einen längeren Zeitraum nicht, da dies zu dauerhaften Gehörschäden oder -verlusten führen kann

Garantie & Kundenservice
Bei Fragen, Unterstützungen oder Garantieansprüchen kontaktieren Sie uns bitte unter der jeweiligen Adresse, die Ihrer Region entspricht. Bitte geben Sie Ihre Amazon-Bestellnummer und die Produktmodellnummer an.

Bestellungen über Amazon Europa: support.eu@aukey.com

* Wichtiger Hinweis: AUKEY bietet nur für die Produkte einen Kundenservice an, die direkt bei AUKEY erworben wurden. Sollten Sie Ihr Produkt bei einem anderen Händler gekauft haben, kontaktieren Sie bitte dessen Kundendienstbezüglich Fragen oder Garantieansprüchen.

Merci d'avoir acheté le AUKEY SK-M30 Eclipse Huat-parleur Sans Fil. Veuillez lire attentivement ce mode d'emploi et le conserver pour référence future. Si vous avez besoin des aides, veuillez contacter notre équipe de service client avec le numéro de modèle et votre numéro de commande Amazon.

Contenu de l'Emballage
Eclipse Huat-parleur Sans Fil　　Mode d'Emploi
Câble Micro-USB　　Carte de Garantie
Câble Audio 3,5mm

Spécifications

Modèle	SK-M30
Technologie	BT 4,2, A2DP, AVRCP, HSP, HFP
Puissance de Sortie Audio	2 × 10W
Réponse de Fréquence	40Hz-20KHz
Rapport Signal-bruit	≥86dB
Sensibilité du Microphone	35 ±3dB
Entrée	DC 5V
Temps de Charge	4 heures
Temps de Travail	12 heures (à 50% volume)
Temps de Conversation	10 heures
Temps en Veille	120 heures
Type de Batterie	Li-ion (2 x 2000mAh)
Gamme de Fonctionnement	Jusqu'à 10m / 33ft
Température d'Opération	14°F- 122°F /-10°C- 50°C
Dimensions	211 × 114 × 64mm / 8,3" × 4,5" × 2,5"
Poids	800g / 28,2oz

Diagramme du Produit

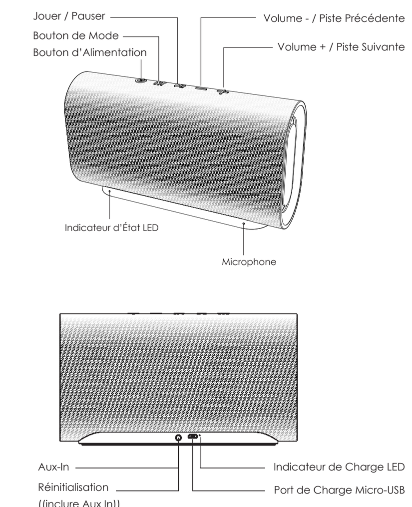

Charger
Veuillez charger complètement le haut-parleur avant la première fois d'utilisation. Connectez le haut-parleur à un chargeur USB ou à un port de charge avec le câble micro-USB inclus pour charger. Lorsque l'indicateur de charge LED rouge s'éteint, votre haut-parleur est complètement chargé et prêt à être utilisé. La charge dure environ 4 heures.

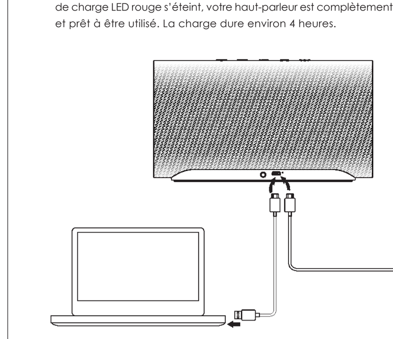

Allumer / Éteindre
• Pour allumer, appuyez et maintenez le bouton d'alimentation pendant 3 secondes et l'indicateur LED deviendra bleu
• Pour éteindre, appuyez et maintenez le bouton d'alimentation pendant 3 secondes et l'indicateur LED s'éteindra

Appairage
1. Lorsque vous allumez le haut-parleur, le haut-parleur entrera automatiquement en mode d'appairage et l'indicateur LED commencera à clignoter en bleu rapidement
2. Activez la fonction d'appairage sur votre téléphone ou autre appareil compatible et sélectionnez "AUKEY SK-M30"
3. Si un code ou un pin est nécessaire pour l'appairage, veuillez entrer "0000"
4. Lorsqu'il est appairé avec succès, l'indicateur LED restera allumé

Notes
• Pour réinitialiser le haut-parleur (pour effacer les erreurs de programme), utilisez un trombone redressé ou un cure-dent et appuyez brièvement avec précaution sur le bouton de réinitialisation (versle haut à l'arrière, au plus l'intérieur de Aux In 3,5 mm)
• Le haut-parleur s'éteindra automatiquement après 10 minutes en mode d'appairage s'il n'y aucun d'appareil est appairé
• Si votre appareil appairé est éteint ou déconnecté, le haut-parleur entrera en mode d'appairage et s'éteindra automatiquement après 10 minutes
• Si le haut-parleur ou l'appareil connecté dépasse la gamme de fonctionnement, le haut-parleur se déconnectera. La connexion du dernier appareil connecté avec succès sera rétablie une fois que vous entrez de nouveau dans la gamme sans fil dans 10 minutes. Pour connecter autres appareils, veuillez répéter les étapes précédentes "Appairage"

Jouer Audio via la Connexion Aux
Connectez le SK-M30 à votre PC, ordinateur portable ou autre appareil qui avec la sortie Aux, utilisez le câble audio inclus 3,5 mm. Appuyez sur bouton d'alimentation pour allumer le haut-parleur et l'indicateur LED bleu clignote une fois toutes les 2 secondes.

Notes
• Le haut-parleur se déconnectera de votre téléphone ou d'autres appareils appairés lorsqu'un câble audio est branché sur la prise Aux in. Appuyez brièvement sur le bouton de mode pour revenir en mode Bluetooth
• Lorsque jouer vidéo avec la prise Aux in, appuyez sur le bouton volume + / - pour régler le volume et appuyez brièvement sur le bouton jouer / pauser pour pauser ou reprendr e. La commande de piste suivante / piste précédente sur le haut-parleur est désactivée en mode Aux
• Pour certains ordinateurs, vous devrez peut-être accéder au panneau de contrôle audio pour régler manuellement le haut-parleur comme l'appareil audio par défaut

Contrôles & Indicateurs LED

Fonctions	Instructions
Annuler l'appairage	Une fois connecté, appuyez et maintenez le bouton de mode pendant plus de deux secondes
Répondre à / Terminer un appel	Appuyez le bouton jouer / pauser
Rejeter un appel entrant	Appuyez et maintenez le bouton jouer / pauser pendant plus de deux secondes
Recomposer le dernier numéro	Appuyez deux fois sur le bouton jouer / pauser en mode veille
Régler le volume	Appuyez une fois sur le bouton volume + / -
Piste Suivante / Précédente	Appuyez et maintenez le bouton volume +/- pendant deux secondes
Jouer / Pauser	Appuyez le bouton jouer / pauser

Indicateur LED	État
LED bleue clignote rapidement	Mode d'appairage
LED bleue	Connecté
LED bleue clignote une fois toutes les 2 secondes	Jouer musique / en appel
LED rouge	En train de charger
LED rouge s'éteint (après avoir chargé)	Complètement chargé

Entretien du Produit & Utilisation
• Tenir à l'écart de liquides, de chaleur extrême et de champs magnétiques puissants
• Ne pas utiliser le haut-parleur à volume élevé pendant longtemps, parce que cela peut causer des dommages auditifs permanents ou des pertes

Garantie & Service Client
Pour des questions, soutiens ou demandes de garanties,veuillez nous contacter à l'adresse ci-dessous qui correspond à votre région. Veuillez inclure votre numéro de commande Amazon et le numéro de modèle du produit.

Amazon EU commandes: support.eu@aukey.com

*Veuillez noter que, AUKEY ne peut fournir le service après-vente que pour les produits achetés directement chez AUKEY. Si vous avez acheté des produits auprès d'un vendeur différent, veuillez le contacter pour tous les services ou questions de garantie.

Gracias por comprar AUKEY SK-M30 Eclipse Altavoz Inalámbrico. Por favor, lea atentamente el manual usuario y consérvelo para futuras consultas. Si necesita cualquier ayuda, póngase en contacto con nuestro equipo de servicio con su número de modelo del producto y su número de orden de Amazon.

Contenidos del Paquete
Eclipse Altavoz Inalámbrico　　Manual Usuario
Cable Micro-USB　　Tarjeta de Garantía
3,5mm Cable de Audio

Especificaciones

Modelo	SK-M30
Tecnología	BT 4,2, A2DP, AVRCP, HSP, HFP
Potencia de Salida de Audio	2 × 10W
Respuesta de Frecuencia	40Hz-20KHz
Relación Señal-Ruido	≥86dB
Sensibilidad del Micrófono	35 ±3dB
Entrada	DC 5V
Tiempo de Carga	4 horas
Tiempo de Reproducción	12 horas (al 50% de volumen)
Tiempo de Conversación	10 horas
Tiempo de Espera	120 horas
Tipo de Batería	Li-ion (2 x 2000mAh)
Rango de Funcionamiento	Hasta 10m / 33ft
Temperatura de Funcionamiento	14°F - 122°F / -10°C - 50°C
Dimensiones	211 × 114 × 64mm / 8,3" × 4,5" × 2,5"
Peso	800g / 28,2oz

Diagrama del Producto

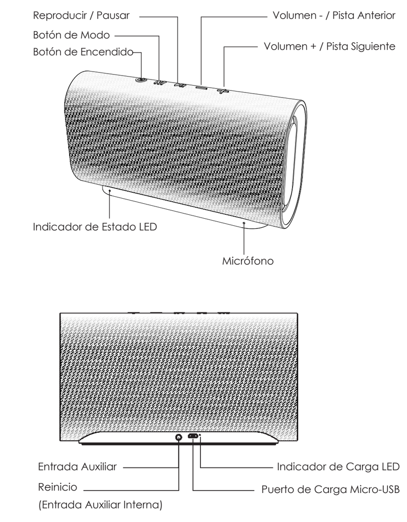

Carga
Por favor, cargue completamente este altavoz antes del primer uso. Conéctelo a un cargador USB o puerto de carga mediante el cable Micro-USB incluido para cargar. Cuando el indicador de carga LED rojo se apaga, el altavoz está completamente cargado y listo para su uso. La carga dura alrededor de 4 horas.

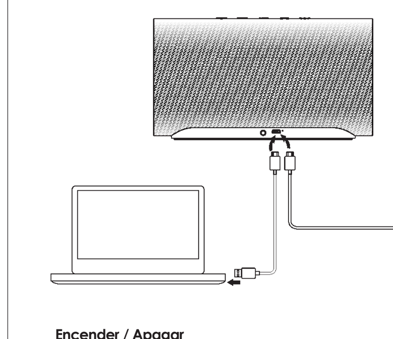

Encender / Apagar
• Para encender, pulse y mantenga pulsado el botón de encendido durante 3 segundos y el indicador LED se volverá azul
• Para apagar, pulse y mantenga pulsado el botón de encendido durante 3 segundos y el indicador LED se apagará

Emparejamiento
1. Al encender el altavoz, el altavoz entrará automáticamente en el modo de emparejamiento y el indicador LED comenzará a parpadear rápidamente en azul.
2. Active la función de emparejamiento en su teléfono u otro dispositivo compatible y seleccione "AUKEY SK-M30".
3. Si se requiere un código o pin para el emparejamiento, por favor, introduzca "0000".
4. Cuando se empareje con éxito, el indicador LED permanecerá encendido.

Notas
• Para reiniciar el altavoz (para borrar los errores del programa), use un clip de papel enderezado o un palillo de dientes para pulsar brevemente y cuidadosamente el botón de reinicio (hacia la parte superior en la parte posterior, más lejos dentro de la 3,5mm toma de entrada Auxiliar)
• El altavoz se apagará automáticamente después de 10 minutos en el modo de emparejamiento si no hay dispositivos emparejados
• Si el dispositivo emparejado está apagado o desconectado manualmente, el altavoz entrará en el modo de emparejamiento y se apagará automáticamente después de 10 minutos
• Si el altavoz o el dispositivo conectado excede el rango de funcionamiento, el altavoz se desconectará. La conexión al último dispositivo conectado correctamente se restablecerá una vez que vuelva a entrar en el rango inalámbrico dentro de 10 minutos. Para conectarse a otros dispositivos, por favor, repita los pasos anteriores de "Emparejamiento"

Reproducción de Audio a través de la Conexión Auxiliar
Conecte el SK-M30 a su PC, ordenador portátil u otro dispositivo con salida Auxiliar usando el 3,5mm cable de audio incluido. Pulse el botón de encendido para encender y el indicador LED se iluminará en azul una vez cada 2 segundos.

Notas
• El altavoz se desconectará de su teléfono u otros dispositivos emparejados cuando un cable de audio esté enchufado en la toma de entrada Auxiliar. Pulse brevemente el botón de modo para volver al modo Bluetooth
• Al reproducir el audio mediante la toma de entrada Auxiliar, Presione el volumen + / - para ajustar el volumen y pulse brevemente reproducir / pausar para pausar o reanudar. El control de pista siguiente / anterior en el altavoz está desactivado en el modo Auxiliar
• Para algunos ordenadores, es posible que necesite acceder al panel de control de audio para ajustar manualmente el altavoz como el dispositivo de audio predeterminado

Controles & Indicadores LED

Funciones	Instrucciones
Cancelar el emparejamiento	Cuando esté conectado, pulse y mantenga pulsado el botón de modo durante más de dos segundos
Contestar / Finalizar una llamada	Pulse reproducir / pausar
Rechazar una llamada entrante	Pulse y mantenga pulsado reproducir / pausar durante más de dos segundos
Volver a marcar el último número llamado	Pulse dos veces reproducir / pausar en el modo de espera
Ajustar el volumen	Presione el volumen + / - una vez
Pista Siguiente / Anterior	Mantenga presionado el botón + / - durante 2 segundos
Pausar / Reanudar	Pulse reproducir / pausar

Indicador LED	Estado
Azul parpadea rápidamente	Modo de emparejamiento
Azul	Conectado
Azul parpadea una vez cada 2 segundos	Reproducir la música / Llamar
Rojo encendido	Cargando
Rojo apagado (después de la carga)	Completamente cargado

Cuidado & Uso del Producto
• Por favor, mantenga el altavoz lejos de líquidos, calor extremo y campos magnéticos fuertes
• No use el altavoz a alto volumen durante períodos prolongados, ya que esto puede causar daños o pérdidas permanentes de oído

Garantía & Soporte al Cliente
Para preguntas, apoyos o reclamaciones de garantía, por favor póngase en contacto con nosotros en la siguiente dirección que se corresponde con su región. Por favor, incluya su número de orden de Amazon y su número de modelo del producto.

Amazon EU pedidos: support.eu@aukey.com

*Por favor, tenga en cuenta que AUKEY sólo puede ofrecer servicio postventa a los productos comprados directamente de AUKEY. Si usted ha comprado del vendedor diferente, por favor, póngase en contacto con ellos directamente sobre la garantía o los problemas de servicio.

Grazie per acquistare l'AUKEY SK-M30 Eclipse Altoparlante Wireless. Si prega di leggere attentamente il manuale d'uso e di conservarlo per un riferimento futuro. In caso di qualsiasi assistenza, si prega di contattare il nostro gruppo di supporto, munito del numero di modello del Suo prodotto e del numero d'ordine di Amazon.

Contenuti del Pacco
Eclipse Altoparlante　　Manuale d'Uso
Cavo Micro-USB　　Certificato di Garanzia
3,5mm Cavo d'Audio

Specificazioni

Modello	SK-M30
Tecnologia	BT 4.2, A2DP, AVRCP, HSP, HFP
Potenza d'Uscita d'Audio	2 × 10W
Risposta di Frequenza	40Hz-20KHz
Rapporto Segnale-Rumore	≥86dB
Sensibilità di Microfono	35 ±3dB
Ingresso	DC 5V
Tempo di Carica	4 ore
Tempo d'Operazione	12 ore (al 50% volume)
Tempo di Chiamata	10 ore
Tempo di Standby	120 ore
Tipo di Batteria	Li-ion (2 x 2000mAh)
Gamma d'Operazione	Fino a 10m / 33ft
Temperatura d'Operazione	14°F - 122°F / -10°C - 50°C
Dimensioni	211 × 114 × 64mm / 8,3" × 4,5" × 2,5"
Peso	800g / 28,2oz

Diagramma del Prodotto

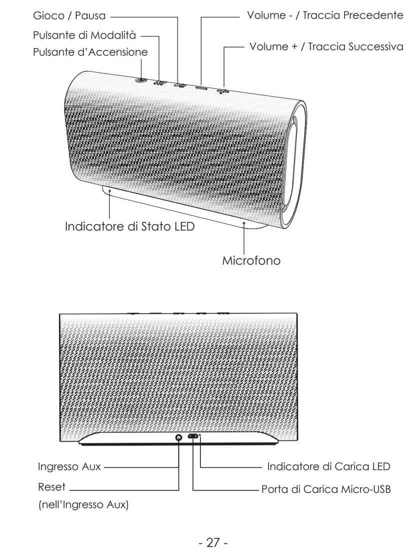

Carica
Si prega di caricare completamente l'altoparlante prima del primo uso. Collegarlo con un caricatore o una porta di carica USB tramite il cavo Micro-USB incluso per la carica. Quando l'indicatore LED di carica rosso si spegne, il Suo altoparlante è caricato completamente ed è pronto per l'uso. Ci mettono circa 4 ore per la carica.

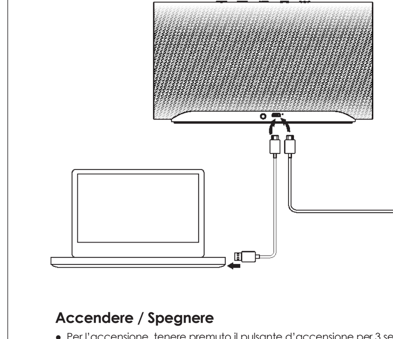

Accendere / Spegnere
• Per l'accensione, tenere premuto il pulsante d'accensione per 3 secondi e l'indicatore LED diventa blu
• Per lo spegnimento, tenere premuto il pulsante d'accensione pe 3 secondi e l'indicatore LED si spegne

Appaiamento
1. Quando l'altoparlante s'accende, entra automaticamente in modalità d'appaiamento e l'indicatore LED inizia a lampeggiare velocemente in blu.
2. Attivare la funzione d'appaiamento sul Suo telefono o sugli altri dispositivi compatibili e scegliere "AUKEY SK-M30".
3. Se è richiesto un codice o un pin per l'appaiamento, inserire "0000".
4. Quando è appaiato con successo, l'indicatore LED rimane acceso.

Nota
• Per reimpostare l'altoparlante (per cancellare gli errori di programma), usare una graffetta raddrizzata o uno stuzzicadenti per premere brevemente ed attentamente il pulsante di reimpostazione (verso l'alto sul retro, nell'intimo del 3,5mm jack d'ingresso Aux)
• L'altoparlante si spegne automaticamente dopo 10 minuti in modalità d'appaiamento se nessun dispositivo viene appaiato
• Se il Suo dispositivo appaiato è spento o scollegato manualmente, l'altoparlante entra in modalità d'appaiamento e si spegne automaticamente dopo 10 minuti
• Se l'altoparlante o il dispositivo collegato supera la gamma d'operazione, l'altoparlante perde la connessione. La connessione con l'ultimo dispositivo appaiato con successo viene ristabilita una volta che si ritorna alla gamma wireless entro 10 minuti. Per collegare altri dispositivi, si prega di ripetere le precedenti fasi "Appaiamento"

Trasmissione d'Audio tramite la Connessione Aux
Collegare il SK-M30 con il Suo PC, il portatile, o gli altri dispositivi muniti dell'uscita Aux utilizzando il 3,5mm cavo d'audio incluso. Premere il pulsante d'accensione per accenderlo e l'indicatore LED lampeggia in blu ogni 2 secondi

Nota
• L'altoparlante si scollega dal Suo telefono o dai dispositivi appaiati

quando un cavo d'audio viene inserito nel jack d'ingresso Aux. Premere brevemente il pulsante di modalità per tornare alla modalità Bluetooth
• Durante la trasmissione d'audio tramite l'Aux, premere il volume + / - per regolare il volume e premere brevemente il gioco / pausa per pausa o ripresa. Il controllo di traccia successiva / precedente è disabilitato in modalità Aux
• Per alcuni computer, è necessario accedere il pannello per controllo d'audio per impostare manualmente l'altoparlante come il dispositivo d'audio predefinito

Controlli & Indicatori LED

Funzioni	Istruzioni
Cancellare l'appaiamento	Quando è collegato, tenere premuto il pulsante di modalità per più di due secondi
Rispondere / Terminare una chiamata	Premere il gioco / pausa
Rifiutare una chiamata in arrivo	Tenere premuto il gioco / pausa per più di due secondi
Rifare l'ultimo numero	Premere due volte il gioco/ pausa in modalità di standby
Regolare il volume	Premere una volta il volume + / -
Traccia successiva / precedente	Tenere premuto il volume + / - per 2 secondi
Pausa / Ripresa	Premere il gioco / pausa

Indicatore LED	Stato
Lampeggia velocemente in blu	Modalità d'appaiamento
Blu	Collegato
Lampeggia in blu una volta ogni 2 secondi	Trasmissione di musica / Durante una chiamata
Rosso acceso	Caricando
Rosso spento (dopo la carica)	Caricato completamente

Cura & Uso del Prodotto
• Allontanarsi dai liquidi, dal calore estremo e dai forti campi magnetici
• Non usare questo altoparlante ad alto volume per lunghi periodi, che può causare danno o perdita permanente all'udito

Garanzia & Assistenza ai Clienti
Per domande, supporto o richieste di garanzia, contattarci al seguente indirizzo che corrisponde alla Sua regione. Si prega d'inserire il Suo numero d'ordine di Amazon e di modello dei prodotti.

Ordini di Amazon EU: support.eu@aukey.com

*Si prega di notare che AUKEY può offrire solo il servizio di post-vendita per i prodotti acquistati direttamente da AUKEY. Se ha acquistato da un venditore diverso, si prega di contattarlo direttamente per problemi di servizio o di garanzia.

この度は、AUKEY SK-M30 Eclipse ワイヤレス スピーカーをお買い上げいただき、誠にありがとうございます。ご使用の前にこの取扱説明書をよく読み、製品を安全にご使いください。何かのご問題・ご質問がございましたら、ご注文番号を記入した上で、弊社のお客様サポートまでお問い合わせください。

パッケージ内容
Eclipse ワイヤレス スピーカー　　取扱説明書
Micro USBケーブル　　保証カード
3.5mmオーディオケーブル

仕様

型番	SK-M30
テクノロジ	BT 4.2, A2DP, AVRCP, HSP, HFP
音声出力	2 × 10W
周波数応答	40Hz-20KHz
SN比	≥86dB
マイクの感度	35 ±3dB
入力	DC 5V
充電時間	4時間
再生時間	12時間 (50%音量で)
通話時間	10時間
スタンバイ時間	120時間
バッテリータイプ	リチウムイオン (2x2000mAh)
最大通信距離	最大10m
動作温度	-10℃-50℃
サイズ	211 × 114 × 64mm
重量	800g

各部の名称

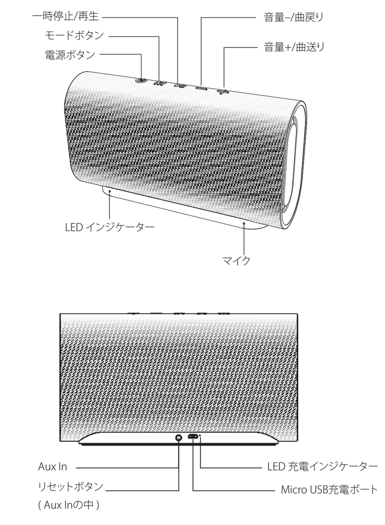

充電について
初めて使用する前には、必ずバッテリーを完全に充電してください。充電するには、付属のMicro USB充電ケーブルのUSB端子をUSB充電器あるいはラップトップに接続して、Micro USB端子を本体のMicro USB充電ポートに接続してください。赤LEDがオフになったら、充電を完了します。充電時間は約4時間です。

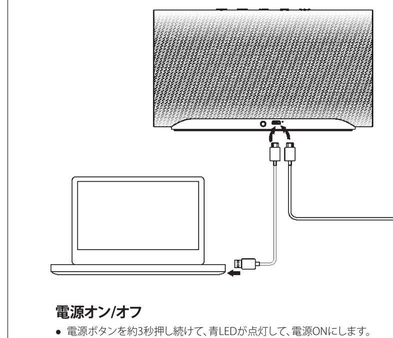

電源オン/オフ
• 電源ボタンを約3秒押し続けて、青LEDが点灯して、電源ONにします。
• 電源ボタンを約3秒押し続けて、青LEDが消灯して、電源OFFにします。

ペアリング
1. 本製品の電源をオンになったら、自動的にペアリングモードになって、青LEDが点滅します。

2. ペアリングしたい機器のペアリング機能をオンにしてください。ご使用のデバイスから本製品を検索して、「AUKEY SK-M30」という名前の機器を選択します。
3. パスコードが必要な場合は、「0000」と入力します。
4. ペアリング成功になったら、青LEDが点灯します。

注記：
• スピーカーをリセットするため（プログラムのエラをクリア）、まっすぐなクリップまたは爪楊枝を使って、念入りにリセットボタンを短押します。（背面の上部に向かって、3.5mm Aux入力ジャックの一番内側）
• ペアリングモードで10分間ペアリング成功にならない場合は、本製品が自 動的に電源OFFになります。
• ペアリングした機器からの送信が途切れると、10分後本製品が自動的に電源OFFになります。
• 本製品の通信距離は最大10mですので、通信距離外に移動したら、接続が途切れてスタンバイモードになる可能です。その時、提示音が聞こえます。こんな場合は、10分内通信距離内に戻して相手側機器と再接続してください。再起動の場合、本製品が自動的に最後にペアリングされた機器に接続します。ほかの機器のペアリングすると、「ペアリング」の手順を繰り返してください。

AUX接続でオーディオの再生
付属の3.5mmオーディオケーブルを使って、SK-M30とPC、ラップトップあるいはほかのデバイスに接続します。電源ボタンをオンにして、青LEDが2秒ごとに１回点滅します。

注記：
• 3.5mmオーディオケーブルを本製品のAux入力ジャックに挿入する時、本製品とPC、ラップトップあるいはほかのデバイスの接続が途切れます。モードボタンを短押して、Bluetooth モードに戻ります。
• 3.5mmオーディオケーブルを本製品のAux入力ジャックに挿入する時、音量を調節するため、音量＋/-ボタンを押します。同時に一時停止/再生のため、一時停止/再生ボタンを短押します。Auxモードでは、スピーカーの曲送り/曲戻りが無効になります。

• あるパソコンに対して、オーディオコントロールパネルにアクセスして、スピーカーをデフォルトのオーディオデバイスとして手動で設定する必要があります。

基本操作とLED表示

ファンクション	方法
ペアリングを解除する	ペアリング完了になったら、 モードボタンを2秒以上を押し続けます。
通話を応答/終了する	一時停止/再生ボタンを押します
着信を拒否する	一時停止/再生ボタンを2秒以上押し続けます
最後の番号をリダイヤルする	スタンバイモードで一時停止/再生ボタンを2回押します
音量を調節する	音量+/-ボタンを押します
曲送り/曲戻り	音量+/-ボタンを約2秒押し続けます
一時停止/再生	一時停止/再生ボタンを押します

LED表示	ステータス
青LEDが速く点滅します	ペアリングモード
青LEDが点灯します	ペアリング完了
青LEDが2秒ごとに1回点滅します	再生中 / 着信中
赤LEDが点灯します	充電中
赤LEDが消灯になります	充電完了

取り扱い上の注意
• 液体がある場所や、異常に温度が高くなるところへ置かないでください。
• 長い時間でスピーカーを高音量で使用しないでください、永久性の聴力損傷あるいは損害を招く恐れがあります。

保証とアフターサービス
製品について、何のご問題・ご質問などがございましたら、ご注文番号を記入した上で、下記のメールアドレスまでお問い合わせください。最も早い営業日にご返信を差し上げます。

Eメール: support.jp@aukey.com

*当社は、AUKEY公式ショップまたは当社が認める小売業者から購入された製品のみに対して、アフターサービスと製品保証を提供しております。他の小売業者から購入された製品の交換、返品、返金に関しましては購入先へお問い合わせ下さい。